BIOWIN ULTEGRA
Technische Daten

Pelletskessel BioWIN Ultegra		Einheit	BWU 12P/12H	BWU 18P/18H	BWU 12Pe/12He	BWU 18Pe/18He
Kesselklasse lt. EN 303-5			5			
Nennwärmeleistung		kW	12	18	12	18
Kesselwasserinhalt		l	39			
wasserseitiger Widerstand	DT = 20 °K DT = 10 °K	mbar	7,6/2,1			
Regelbereich der Kesseltemperatur		°C	60 – 70 (85)[1]			
Betriebsdruck	max.	bar	3			
Pelletsvorratsbehälter		l / kg	68/37			
Gewicht Kessel (netto) kpl. montiert Einbringgewicht Kessel (netto) nur Kesselteil		kg	340/156	320/156	345/161	320/156
Abmessungen Kessel komplett (B x T x H)		mm	1075 x 710 x 1453		1075 x 780 x 1453	
Einbringmaß Kesselteil (B x T x H)		mm	714 x 650 x 1146			
Kesselwirkungsgrad h_W	Nennlast/Teillast	%	93,8/91,7	94,3/93,3	93,8/91,2	94,3/93,3
Abgastemperatur	Nennlast / Teillast	°C	84/56	91/61	84/58	91/61
Elektrische Leistungsaufnahme Pelletszuführung:						
automatische Pelletszuführung		kW	1,45			
maximale Stromaufnahme Pelletszuführung		A	6,5			
Elektrische Leistungsaufnahme Pelletskessel:						
maximal beim Zünden		kW	1,054			
Zündvorgang		Wh	128			
Hilfsenergie Q_{min} / Q_N	Nennlast / Teillast	kW	0,048/0,025	0,055/0,028	0,072/0,032	0,074/0,027
Schlummerbetrieb (Standby)		kW	0,009			
Schlummerbetrieb		kW	0,007			

[1] nur im Pufferspeicherbetrieb

Technische Daten für Berechnung der Abgasanlage nach EN 13384-1

Pelletskessel BioWIN Ultegra	Formelzeichen	Einheit	BWU 12P/12H		BWU 18P/18H		BWU 12Pe/12He		BWU 18Pe/18He	
			min.	max.	min.	max.	min.	max.	min.	max.
Werte im Praxisbetrieb										
Nennwärmeleistung	Q_{min}/Q_N	kW	3,6	12	5,4	18	3,6	12	5,4	18
Nennwärmebelastung (Feuerungswärmeleistung)	Q_B	kW	3,9	12,8	5,8	19,9	3,9	12,8	5,8	19,1
Volumenkonzentration an CO_2	s (CO_2)	%	9,7	11,1	10,1	12,3	9,7	11,1	10,1	12,3
Abgasmassenstrom	m	kg/s	0,00294	0,00844	0,00414	0,01148	0,00294	0,00844	0,00414	0,01148
Abgastemperatur bei Nennleistung (Mittelwert zwischen zwei Reiningungsintervallen)	T_W	°C	78	110	87	95	78	110	87	95
notwendiger Förderdruck	P_W	Pa	0	-5	0	-5	0	-5	0	-5
Abgasanschlussdurchmesser	Ø	mm	130		130		130		130	

BIOWIN ULTEGRA

Maßskizzen; Mindestabstände

Seitenansicht

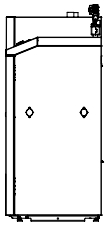

Frontansicht

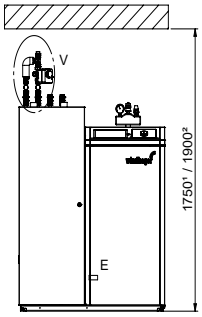

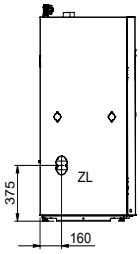

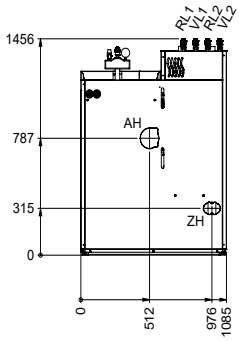

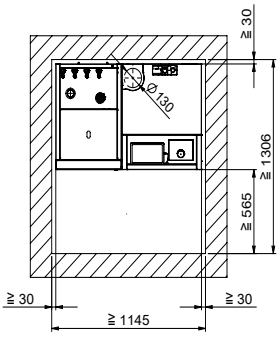

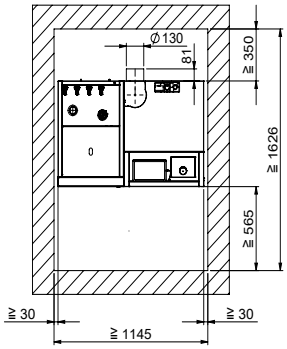

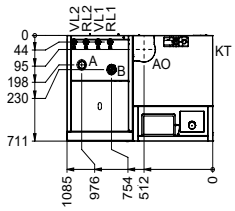

A ... Pelletszuführung (Ø50mm-Rohr)
B ... Rückluft (Ø50mm-Rohr)
KT ... Kessel-Temperaturfühler
ZH ... Externe Verbrennungsluft hinten Ø110mm
ZL ... Externe Verbrennungsluft links Ø110 mm
VL2 ... Boiler-Puffer Vorlauf (RP3/4")
RL2 ... Boiler-Puffer Rücklauf (RP3/4")
VL1 ... Heizkeis 1 Vorlauf (RP3/4")
RL1 ... Heizkeis 1 Rücklauf (RP3/4")
AO ... Abgasrohr oben Ø130mm
(bei 12KW-Kessel Ø100mm möglich)
AH ... Abgasrohr hinten Ø130 mm
(bei 12KW-Kessel Ø100mm möglich)
E ... Entleerung
V ... Boilerumschaltventil
¹ ... Mindestraumhöhe
der Mindestradius beim Pelletschlauch wird ansonsten unterschritten.
² ... Mindestraumhöhe bei montiertem Boilerumschaltventil

Pelletskesselanlage BioWIN Ultegra mit 1 Heizkreis und AquaWIN

Pelletskessel BioWIN Ultegra

Pelletskessel BioWIN Ultegra 12/18kW BWU12H/BWU18H
Registerboiler AquaWIN AK201R/301R
1 Heizkreis und 1 Boilerkreis

1) Bei Solar- oder Elektro-Aufheizung Si-Ve erforderlich
2) optional

V1...Außenfühler
V3...Vorlauffühler
V5...Boilerfühler
V28...Temperaturfühler TRLH

B4...Wächterthermostat
BIO020B ... Vollautomatische Umschalteinheit 3 Sonden mit Brandschott
BIO020OB ... Vollautomatische Umschalteinheit 3 Sonden ohne Brandschott

1 ... Anschluss RL/Heizen
2 ... Anschluss VL/Heizen
3 ... Anschluss RL/WW, Puffer, HK2
4 ... Anschluss VL/WW, Puffer, HK2

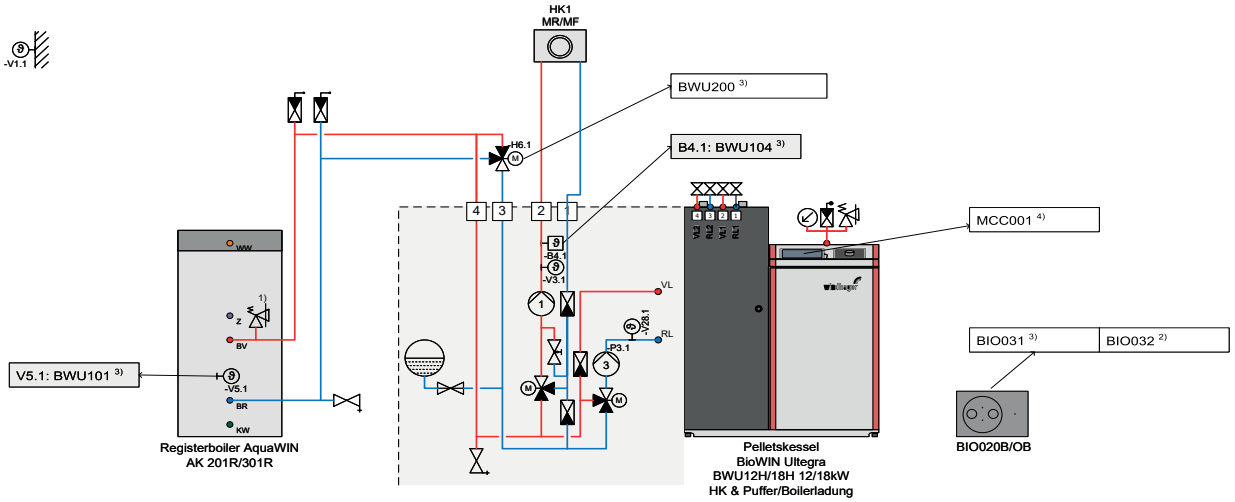

Unverbindlicher Hydraulikvorschlag! Installation nach gültigen Normen und Vorschriften ausführen!

Pelletskesselanlage BioWIN Ultegra mit 2 Heizkreisen und AquaWIN

Pelletskessel BioWIN Ultegra

Pelletskessel BioWIN Ultegra 12/18kW BWU12H/BWU18H
Registerboiler AquaWIN AK201R/301R
2 Heizkreise und 1 Boilerkreis

1) Bei Solar- oder Elektro-Aufheizung Si-Ve erforderlich
2) optional
3) erforderliches Zubehör:
4) Wenn kein mobiles Gerät des Kunden verwendet wird

V1...Außenfühler
V3...Vorlauffühler
V5...Boilerfühler
V28...Temperaturfühler TRLH

B4...Wächterthermostat
BIO020B ... Vollautomatische Umschalteinheit 3 Sonden mit Brandschott
BIO020OB ... Vollautomatische Umschalteinheit 3 Sonden ohne Brandschott

1 ... Anschluss RL/Heizen
2 ... Anschluss VL/Heizen
3 ... Anschluss RL/WW, Puffer, HK2
4 ... Anschluss VL/WW, Puffer, HK2

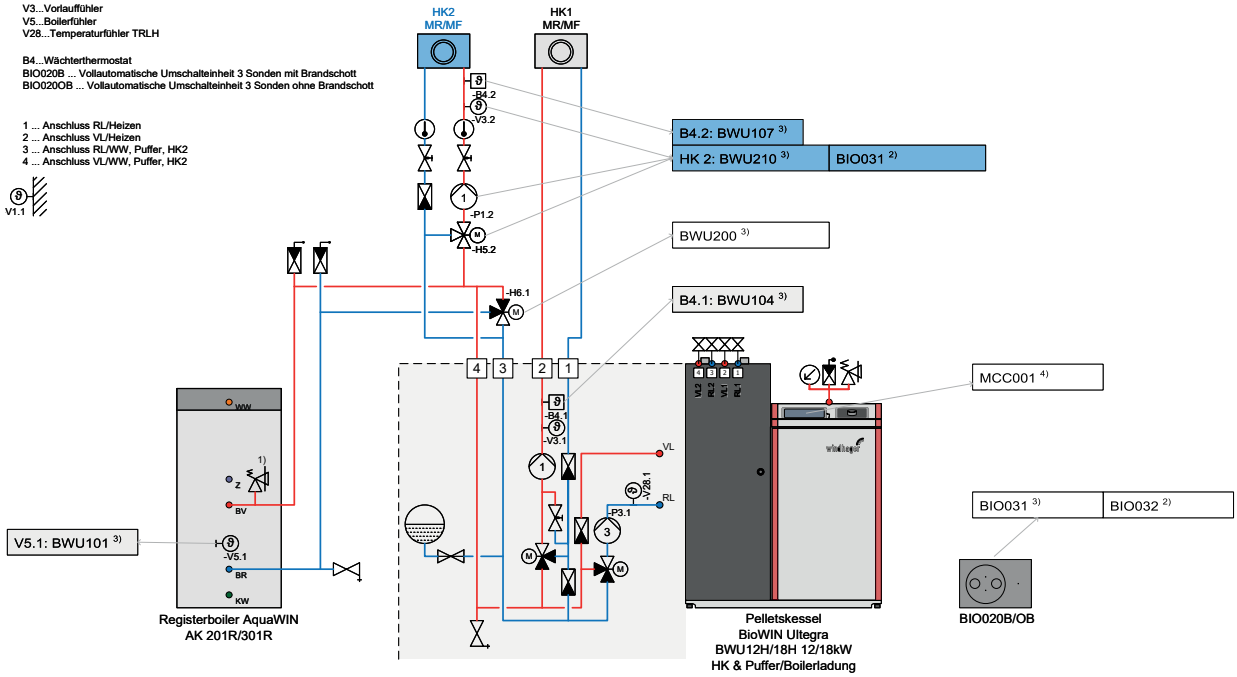

Unverbindlicher Hydraulikvorschlag! Installation nach gültigen Normen und Vorschriften ausführen!

Pelletskesselanlage BioWIN Ultegra mit 2 Heizkreisen und AccuWIN

Pelletskessel BioWIN Ultegra

Pelletskessel BioWIN Ultegra 12/18kW BWU12H/BWU18H
Wärmespeicher AccuWIN ACK500/800
2 Heizkreise und 1 Boilerkreis

1) Bei Solar- oder Elektro-Aufheizung Si-Ve erforderlich

V1...Außenfühler
V3...Vorlauffühler
V20...Temperaturfühler TPE
V20...Temperaturfühler TPA

B4...Wächterthermostat
BIO020B ... Vollautomatische Umschalteinheit 3 Sonden mit Brandschott
BIO020OB ... Vollautomatische Umschalteinheit 3 Sonden ohne Brandschott
H34...Schlammabscheider

1 ... Anschluss RL/Heizen
2 ... Anschluss VL/Heizen
3 ... Anschluss RL/WW, Puffer, HK2
4 ... Anschluss VL/WW, Puffer, HK2

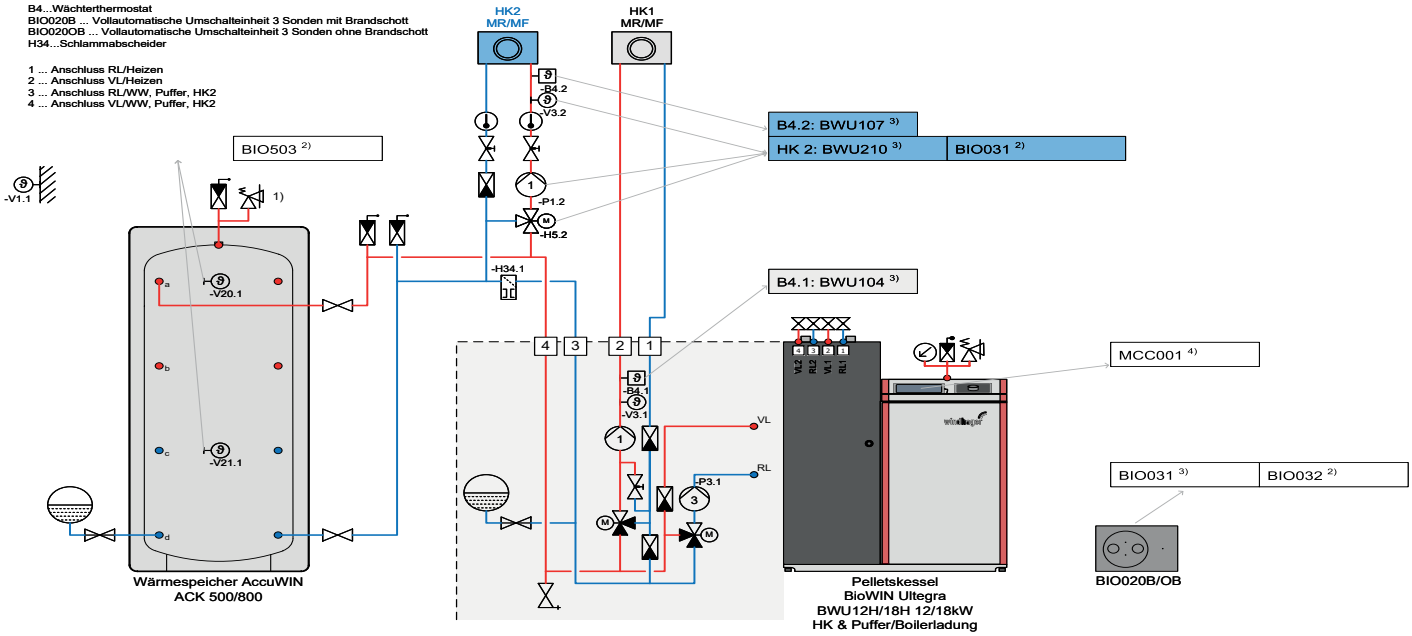

Unverbindlicher Hydraulikvorschlag! Installation nach gültigen Normen und Vorschriften ausführen!

Pelletskesselanlage BioWIN Ultegra mit 1 Heizkreis, AccuWIN und FriWa

Pelletskessel BioWIN Ultegra

Pelletskessel BioWIN Ultegra 12/18kW BWU12H/BWU18H
Wärmespeicher AccuWIN ACK800/1000
Frischwassermodul FRIWA 32
1 Heizkreis und 1 Boilerkreis

1) Bei Solar- oder Elektro-Aufheizung Si-Ve erforderlich
2) optional
3) erforderliches Zubehör:
4) Wenn kein mobiles Gerät des Kunden verwendet wird

V1...Außenfühler
V3...Vorlauffühler
V5...Boilerfühler
V20...Temperaturfühler TPE
V21...Temperaturfühler TPA

B4...Wächterthermostat
BIO020B ... Vollautomatische Umschalteinheit 3 Sonden mit Brandschott
BIO020OB ... Vollautomatische Umschalteinheit 3 Sonden ohne Brandschott
H34...Schlammabscheider

1 ... Anschluss RL/Heizen
2 ... Anschluss VL/Heizen
3 ... Anschluss RL/WW, Puffer, HK2
4 ... Anschluss VL/WW, Puffer, HK2

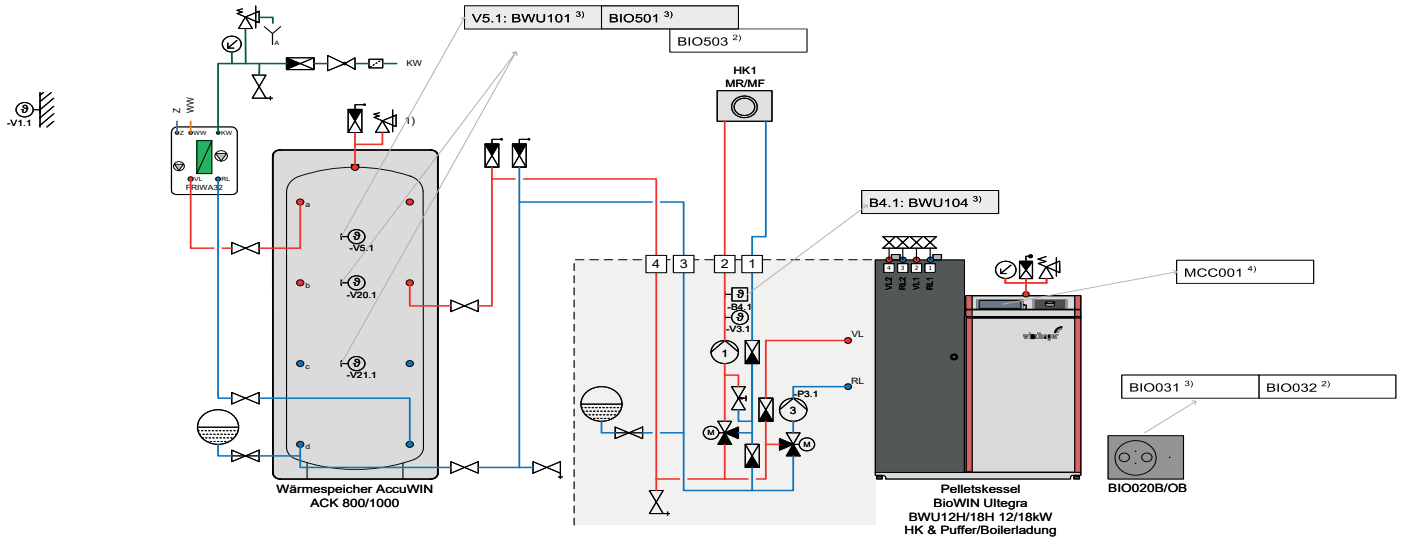

Unverbindlicher Hydraulikvorschlag! Installation nach gültigen Normen und Vorschriften ausführen!

Pelletskesselanlage BioWIN Ultegra mit 2 Heizkreisen, AccuWIN und FriWa

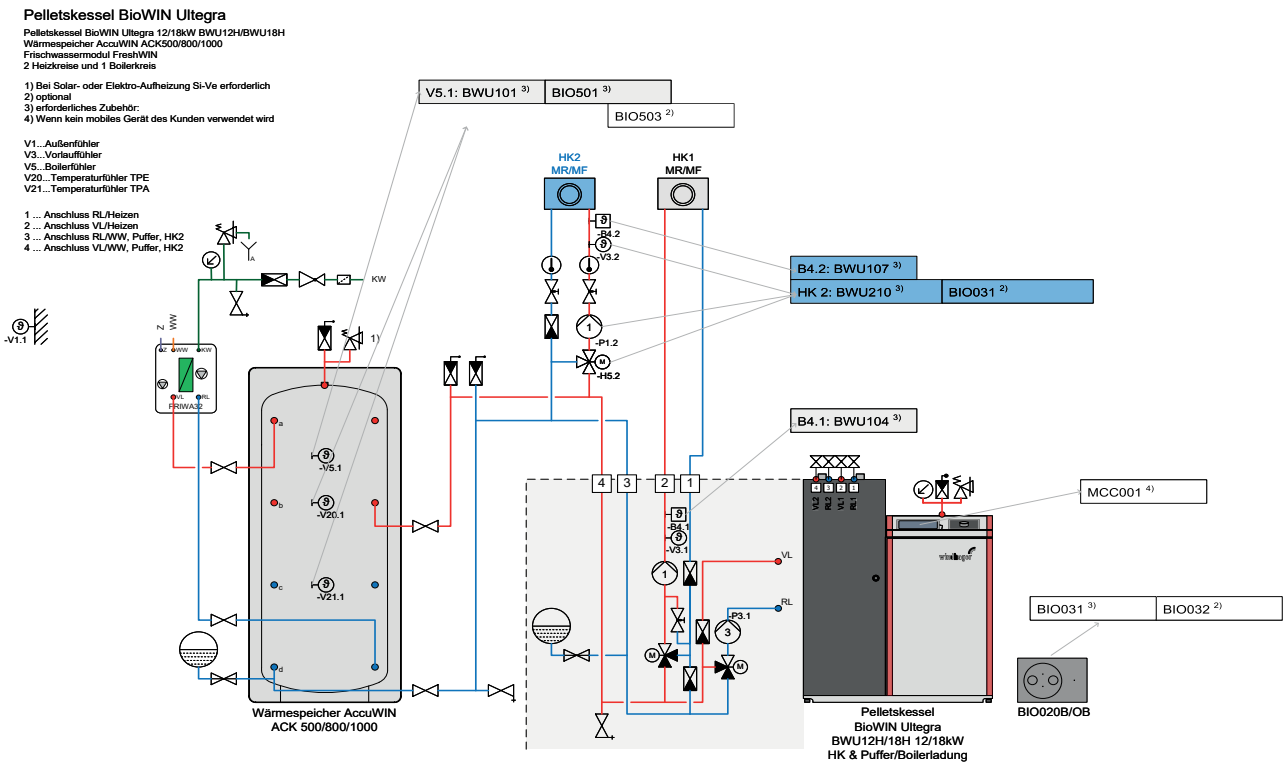

Unverbindlicher Hydraulikvorschlag! Installation nach gültigen Normen und Vorschriften ausführen!

Pelletskesselanlage BioWIN Ultegra mit Pufferdirekt-Beladung mit BWP

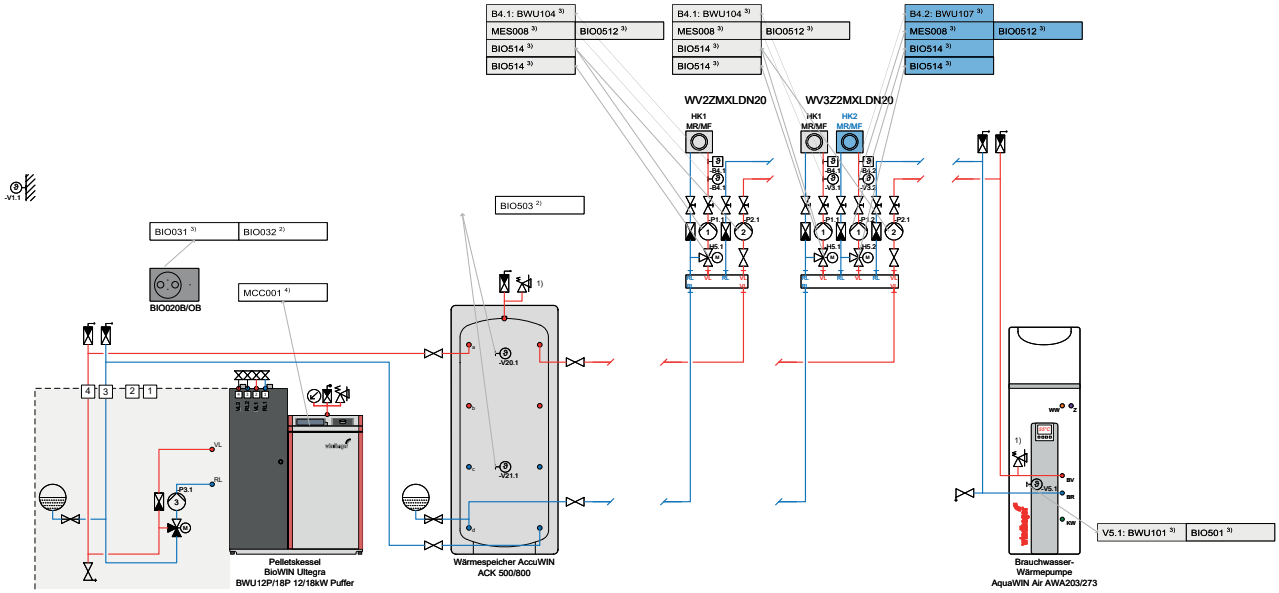

Unverbindlicher Hydraulikvorschlag! Installation nach gültigen Normen und Vorschriften ausführen!

Pelletskesselanlage BioWIN Ultegra mit Pufferdirekt-Beladung mit AquaWIN

Pelletskessel BioWIN Ultegra mit Wärmespeicher und Wandverteiler DN20

Pelletskessel BioWIN Ultegra 12/18kW BWU12P/BWU18P
Wärmespeicher AccuWIN ACK500/800
Registerboiler AquaWIN AK201R/301R
Wandverteiler DN20: 1-2 Heizkreise und 1 Boilerkreis

1) Bei Solar- oder Elektro-Aufheizung Si-Ve erforderlich
2) optional
3) erforderliches Zubehör:
4) Wenn kein mobiles Gerät des Kunden verwendet wird

V1...Außenfühler
V3...Vorlauffühler
V5...Warmwasserfühler
V20...Temperaturfühler TPE
V21...Temperaturfühler TPA

B4...Wächterthermostat
BIO020B ... Vollautomatische Umschalteinheit 3 Sonden mit Brandschott
BIO020OB ... Vollautomatische Umschalteinheit 3 Sonden ohne Brandschott
H34...Schlammabscheider

1 ... Anschluss RL/Heizen
2 ... Anschluss VL/Heizen
3 ... Anschluss RL/WW, Puffer, HK2
4 ... Anschluss VL/WW, Puffer, HK2

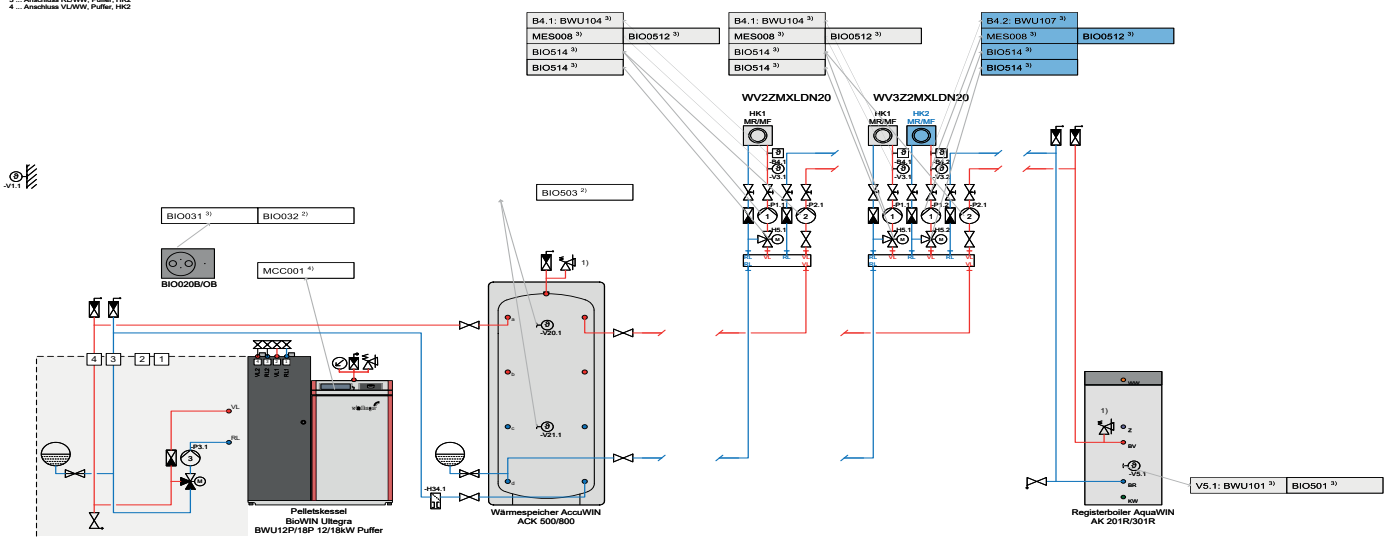

Unverbindlicher Hydraulikvorschlag! Installation nach gültigen Normen und Vorschriften ausführen!

DAS WINDHAGER PRINZIP

Gewissenhafte Beratung durch unsere Kompetenz-PARTNER
Bei Fragen zu unseren Produkten stehen Ihnen unsere Kompetenz-PARTNER gern beratend zur Seite. Diese fachkundigen Heizungsspezialisten arbeiten eng mit uns zusammen, damit Sie den bestmöglichen Service genießen.

Schneller und professioneller Kundendienst
Die Heizungsprofis unseres ausgedehnten Kundendienstnetzes betreuen Sie täglich schnell, kompetent und lösungsorientiert.

Bis zu 5 Jahre Vollgarantie
Wir bieten Ihnen in Österreich, Deutschland und der Schweiz mit bis zu fünf Jahren Vollgarantie größtmögliche Sicherheit. Damit das durchführbar ist, muss jedes Windhager-Gerät bei einem konzessionierten Installateur oder Heizungsbauer in dem Land gekauft werden, in dem es auch installiert wird. Unsere Garantie umfasst nicht nur das Material (ausgenommen Verschleißteile), sondern auch alle Ausgaben für die Arbeitszeit und die Fahrtkosten der Kundendiensttechniker. Details entnehmen Sie dem Blatt Garantiebedingungen.

Ihr Kompetenz-PARTNER

ÖSTERREICH
Windhager Zentralheizung GmbH
Anton-Windhager-Straße 20
A-5201 Seekirchen bei Salzburg
T +43 6212 2341 0
F +43 6212 4228
info@at.windhager.com

Windhager Zentralheizung GmbH
Carlbergergasse 39
A-1230 Wien

DEUTSCHLAND
Windhager Zentralheizung GmbH
Daimlerstraße 9
D-86368 Gersthofen
T +49 821 21860 0
F +49 821 21860 290
info@de.windhager.com

Windhager Zentralheizung GmbH
Gewerbepark 18
D-49143 Bissendorf

SCHWEIZ
Windhager Zentralheizung Schweiz AG
Industriestrasse 13
CH-6203 Sempach-Station bei Luzern
T +41 4146 9469 0
F +41 4146 9469 9
info@ch.windhager.com

Windhager Zentralheizung Schweiz AG
Rue des Champs Lovats 23
CH-1400 Yverdon-les-Bains

Windhager Zentralheizung Schweiz AG
Bahnhofstrasse 24
CH-3114 Wichtrach

ITALIEN
Windhager Italy S.R.L.
Via Vital 98c
I-31015 Conegliano (TV)
T +39 0438 1799080
info@windhageritaly.it

GROSSBRITANNIEN
Windhager UK Ltd
Tormarton Road
Marshfield
South Gloucestershire, SN14 8SR
T +44 1225 8922 11
info@windhager.co.uk

windhager.com

IMPRESSUM

Medieninhaber, Verleger und Herausgeber: Windhager Zentralheizung GmbH, Anton-Windhager-Straße 20, 5201 Seekirchen am Wallersee, Österreich, T +43 6212 2341 0, F +43 6212 4228, info@at.windhager.com, Bilder: Windhager; Änderungen, Druck- und Satzfehler vorbehalten. 04/2023

SEIT 1921
windhager
DIE HEIZUNG
MIT DER ENERGIE VON MORGEN.